BESCHRÄNKTE GARANTIE

Die Garantie beträgt 2 Jahre, wenn die Pumpe korrekt verwendet wird. Die Garantie verfällt, wenn die Pumpe manipuliert wird, wenn sie aufgrund von Kalkablagerungen ausfällt oder durch Fadenalgen verbrennt, da der Rotor durch diese blockiert wird. Um Anspruch auf die Garantie zu haben, muss der Kaufbeleg aufbewahrt und vorgelegt werden.

VERTEILT VON:
Zhongshan Jebao Electrical Appliances Co., Ltd.
Tongmao Industrical Park,Dongsheng,
Zhongshan,Guangdong. China.
Email: info@jebao.com
Webseite: www.jebao.com
Tel: +86-760-22212306,22212307
Fax: +86-760-22212368

Jebao®
捷寶

Trocken- und/oder Eintauchpumpe
HANDBUCH DES HERSTELLERS

DM-Reihe

Einleitung

Die Pumpe wurde sorgfältig geprüft und getestet, um die Sicherheit und Betriebsleistung zu gewährleisten. Die Nichtbeachtung der Anweisungen und Warnungen in diesem Handbuch kann jedoch zu Schäden an der Pumpe und/oder schweren Verletzungen führen. Lesen Sie dieses Handbuch unbedingt durch und bewahren Sie es zum späteren Nachschlagen auf.

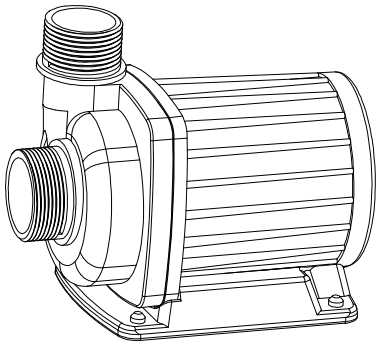

Fähigkeiten:

- Hochleistungsmotor mit innovativer Elektronik und einer Energieeinsparung von bis zu 50% im Vergleich zu früher.
- Superleiser Betrieb
- Kann in Süßwasser verwendet werden.
- Keine Kupferbauteile
- Mit einem Keramikschaft für längere Lebensdauer

Technische Daten:

Nr.	Modell	Spannung und Frequenz	Watt (W)	Prävalenz(m)
1	DM-3500	220-240V 50Hz	25	3.0
2	DM-5000	220-240V 50Hz	40	3.5
3	DM-6500	220-240V 50Hz	50	4.0
4	DM-8000	220-240V 50Hz	70	4.5
5	DM-10000	220-240V 50Hz	85	5.0

Anmerkungen:

Die Pumpe muss über einen Differentialschalter (RCD) mit einem Nennreststrom von nicht mehr als 30 mA gespeist werden. Alle DM-Modelle arbeiten in einer maximalen Tiefe von 1,5 m.

Warnung

- Diese Pumpe wird mit einem Erdleiter und einem Schutzkontaktstecker geliefert. Um das Risiko eines Stromschlags zu verringern, schließen Sie das Gerät nur an eine geerdete Steckdose an.
- Entfernen Sie den Erdungsstift nicht vom Stecker.
- Schließen Sie die Pumpe nicht an eine andere als die auf der Pumpe angegebene Spannung an.
- Pumpen Sie keine entflammbaren Flüssigkeiten.
- Im Pumpenanschlusskreislauf muss ein Schalter verwendet werden, um die Pumpe im Falle eines Erdschlusses auszuschalten. Fragen Sie Ihren Elektriker danach.
- Verwenden Sie die Pumpe nicht in Teichen, die tiefer als 1,5 m sind.
- Verwenden Sie die Pumpe nicht in Wasser mit einer Temperatur über 35°C.
- Die maximale Förderhöhe beträgt **3,0 m für die Serie DM 3500; 3,5 m für die Serie DM 5000; 4,0 m für die Serie DM 6500; 5,0 m für die Serie DM 10000.**
- Die Pumpe darf nicht von Kindern oder gebrechlichen Personen ohne Aufsicht benutzt werden.
- Dieses Gerät darf von Kindern ab 8 Jahren und Personen mit eingeschränkten körperlichen, sensorischen oder geistigen Fähigkeiten ohne Erfahrung und Wissen nicht benutzt werden, wenn sie nicht beaufsichtigt oder in die sichere Handhabung des Gerätes eingewiesen werden und wenn sie die Gefahren nicht verstehen können.
- Kinder dürfen nicht mit dem Gerät spielen. Die Reinigung und Wartung der Pumpe darf nicht von Kindern ohne Aufsicht durchgeführt werden.

ACHTUNG

Trennen Sie immer die Steckdose vor Reinigung, Wartung und Pumpenmanagement. Setzen Sie die Pumpe nicht ohne Wasser in Betrieb.
Heben Sie die Pumpe nicht an, während Sie das Netzkabel halten.
Verwenden Sie die Pumpe nicht in Flüssigkeiten über 35 °C.
Verwenden Sie die Pumpe nur in frischem Wasser.
Die Pumpe ist nicht selbstansaugend und kann nur unterhalb des Wasserspiegels eingesetzt werden.
Verwenden Sie die Pumpe nicht im Pool.

LEISTUNGSFÄHIGKEIT

Ein verstopftes oder verschmutztes Gitter verringert die Leistung erheblich.
Wenn die Pumpe auf einer schmutzigen Oberfläche eingesetzt wird, heben Sie die Pumpe leicht an, um die Menge der mit der Pumpenansaugung in Berührung kommenden Verunreinigungen zu verringern.
Verwenden Sie die Pumpe nicht in Schwimmbädern oder Schwimmhallen.

INSTALLATION

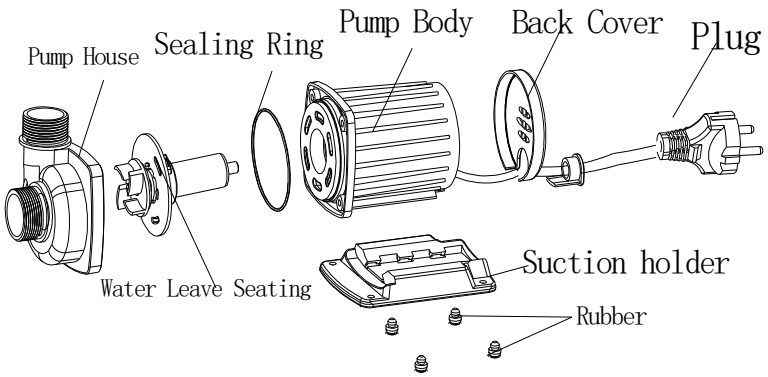

Wartung

Trennen Sie die Pumpe vor der Reinigung von der Steckdose.
Um die Pumpe zu reinigen, entfernen Sie die hintere Abdeckung, den Deckel und das Dichtungslaufrad. Benutzen Sie eine kleine Bürste oder einen Wasserstrahl, um eventuelle Rückstände zu entfernen.
WARNUNG: Die Pumpenwelle kann nicht entfernt werden. Wenn die Pumpe nicht funktioniert, überprüfen Sie Folgendes:

- Überprüfen Sie die Steckdose und suchen Sie nach einer anderen Steckdose, um sicherzustellen, dass die Pumpe mit Strom versorgt wird.

HINWEIS: Vor der Handhabung der Pumpe stets den Netzstecker aus der Steckdose ziehen.

- Überprüfen Sie den Pumpenauslass und den Schlauch auf Krümmungen und Verstopfungen. Algen können sie blockieren, bitte entfernen Sie die Algen mit einem Gartenschlauch.
- Überprüfen Sie den Einlass, um sicherzustellen, dass er nicht durch Trümmer verstopft ist.
- Entfernen Sie die Pumpe, um Zugang zum Laufradbereich zu erhalten. Drehen Sie den Rotor, um sicherzustellen, dass er nicht gebrochen oder verklemmt ist.
- Eine monatliche Wartung verlängert die Lebensdauer Ihrer Pumpe.

HINWEIS: Achten Sie darauf, dass das Stromkabel vor der Steckdose in einer Schleife verlegt wird, damit kein Wasser entlang des Kabels in die Steckdose läuft.

ENTSORGUNG: Entsorgen Sie das Produkt nicht als undifferenzierten Abfall. Die Sammlung dieser Abfälle erfolgt getrennt.